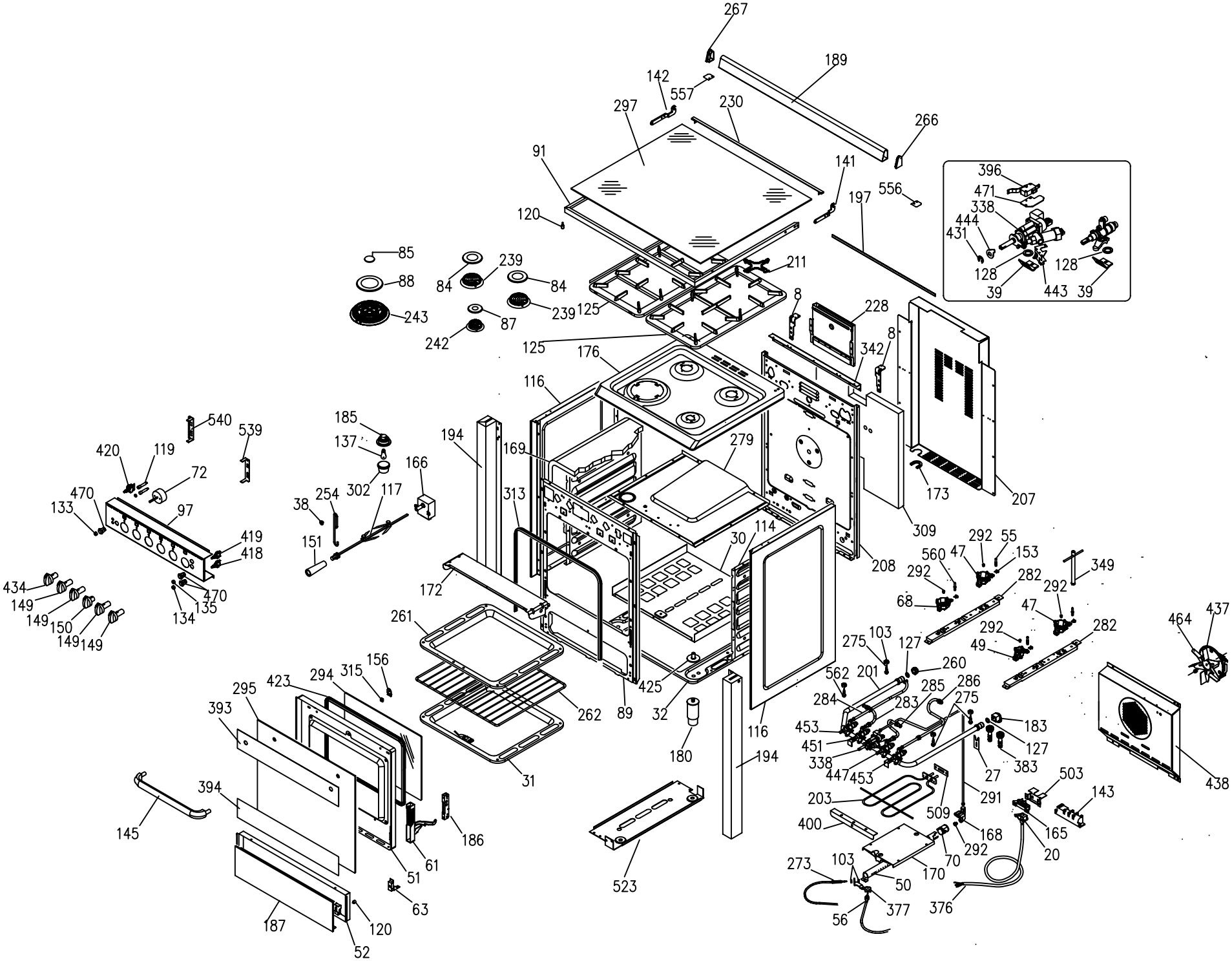
267
189
142
557
297
230
266
91
141
396
471
338
444
431
556
197
120
128
39
443
39
85
239
211
88
84
84
8
228
243
87
239
125
242
125
176
342
8
116
540
539
185
194
169
279
137
166
420
119
72
302
117
173
207
470
133
97
38
254
313
309
419
418
151
30
114
292
55
560
47
153
349
208
292
282
292
434
470
68
47
149
135
172
149
150
134
464
437
261
292
282
49
275
103
127
149
149
260
562
201
156
315
294
423
285
286
275
295
284
283
183
393
262
89
425
32
453
127
451
180
116
194
338
27
383
447
453
503
394
31
203
291
143
509
438
145
400
168
165
186
292
20
70
273
103
170
61
51
50
523
63
377
376
187
120
56
52